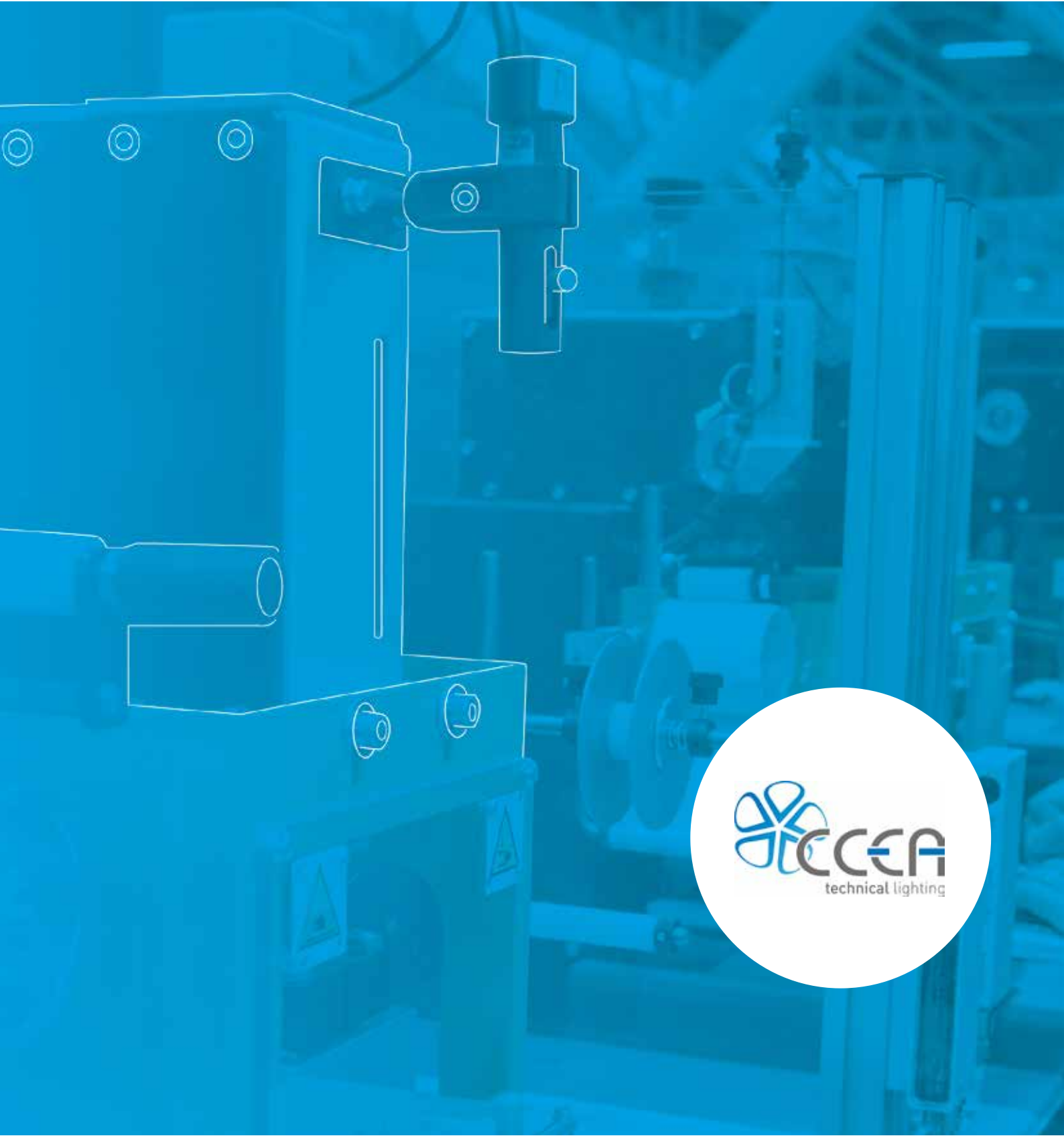

INDUSTRIAL POINTING SYSTEMS

INDUSTRIAL POINTING SYSTEMS

boots.
DUER 540HT
Goodyear Welt Sewing Machine
for inverted seam
Norwegian - Inverted shoes
Waterproof
EMERGENCY STOP
START

LED POINTING SYSTEMS

Unique, Flexible, Reliable, Versatile and Long-Lasting

C.C.E.A. has invented the unique LED pointing systems for industrial use.
The LED pointers has been projected to make alignment and positioning of materials easier in difficult ad different industrial applications.

The LED applied technology make these CCEA pointing systems the unique, flexible, reliable, versatile and long lasting solutions in the world on its kind.

Resistant to vibrations up to 90 Hz. CCEA's LED pointers are particularly suitable for industrial applications. They are installed where an accurate and precision alignment and positioning of parts or components is required.

They can be used on machines for shoe manufacturing, sewing machines, punching and eyeleting machines, fabric cutting machines, ironing machines, textile printing and sealing machines.

- HIGH efficiency LED used
- Anodized aluminium housing
- 60,000 hours keeping the same efficient flow beam;
- 3 LED colours available: White, Red and Green for marking a wide series of colour materials and surfaces;
- 8 diaphragms and customization for many different applications;
- 4 focal lengths: 28,32,52,87 for distances from 8 to 100 cm from the surface;
- 1W and 3W power;
- Power supply in Low Tension 12 / 24Vdc and 110 / 230VAC
- EMC
- 3 versatile brackets for full adjustment
- Non Photobiological risk

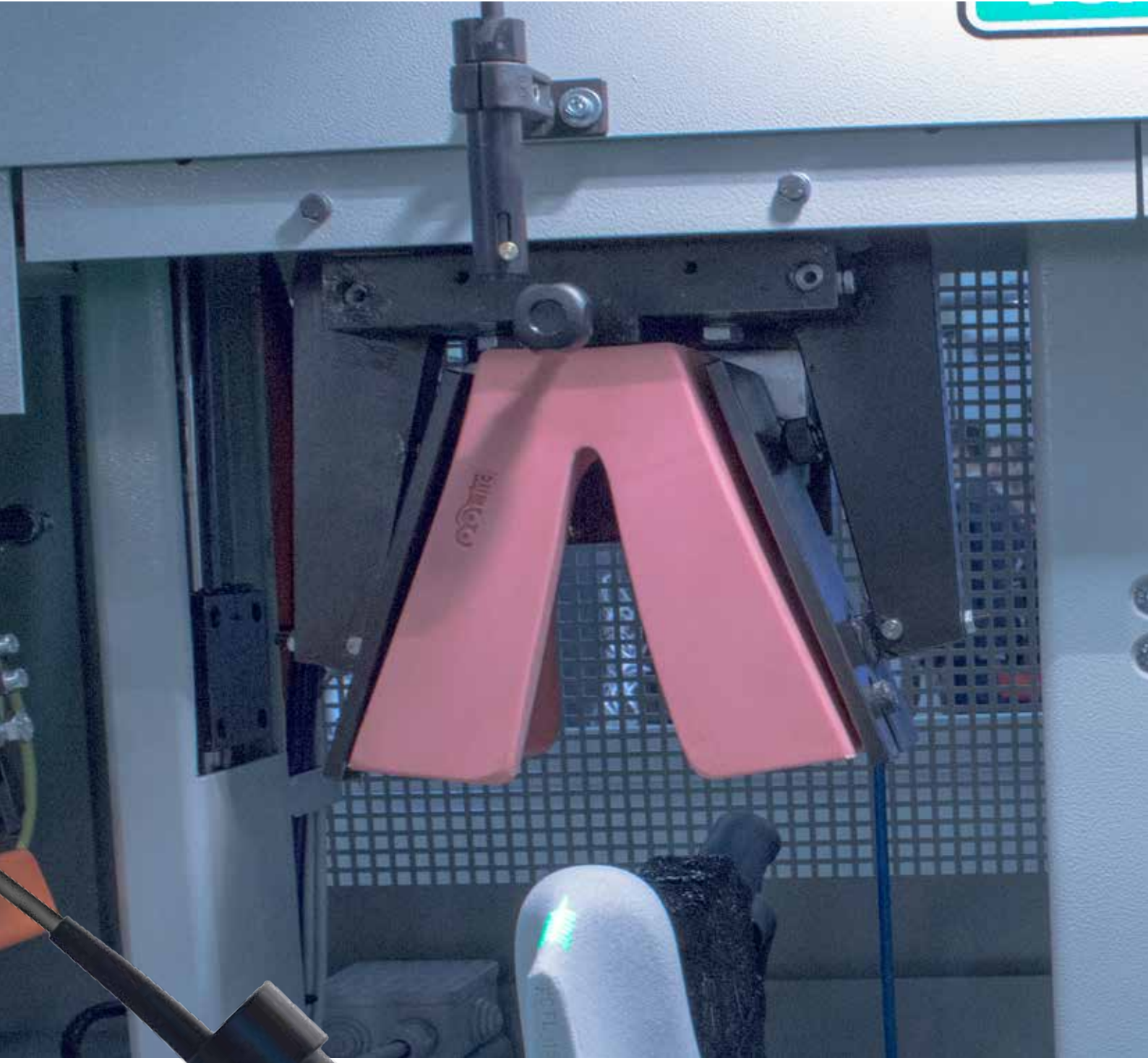

UNIQUE
FLEXIBLE
RELIABLE
VERSATILE
AND LONG-LASTING
LED POINTING SOLUTION

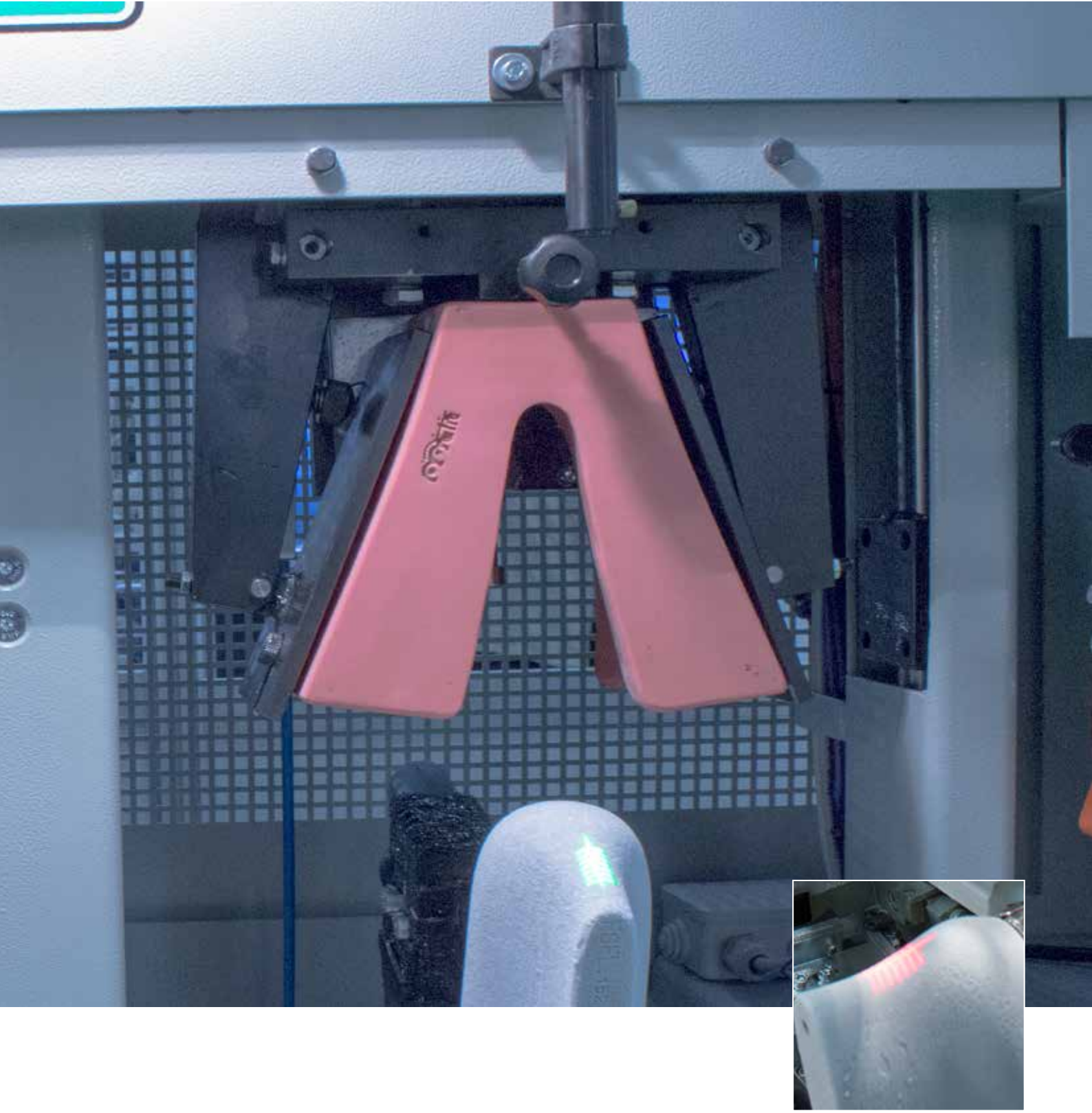

CCEA invented the first LED pointers as far as 1998.
Since then the LED technology has constantly kept developing and in CCEA we have seen **a great opportunity** to create and wider the Unique range of pointing systems exploiting the **peculiar features of the High efficiency LED**.

Thanks to **"four flexible focal lengths"**, "28-32-52-87", CCEA's LED pointers can be positionate from 8 to 100 cm, projecting a very precise symbol just over the surface material by adjusting upward or downward the lens holder.
CCEA pointers have equipped only with the first selection of High efficient LED making this product reliable and safe for the eyes. They can fully be used safely even on reflective surfaces without the need of safety glasses.

Versatile: With 8 diaphragms and 3 LED colours: red, green and white, CCEA pointers give a wide choice of combinations for countless applications.

The latest Long-lasting generation LEDs guarantee a lifetime of 60,000 hours of work with no loss of intensity and compatible to Electromagnetism EMC
Low voltage power supply from9-48Vdc and main voltage from 110-230Vac ensure that they can be used throughout the world.

LED POINTERS

Technical datasheet

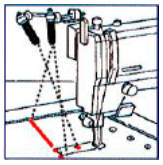
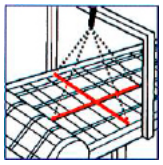
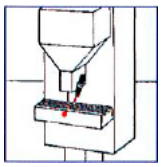

LED pointing system for aligning and positioning of materials. Vibration-resistant, 3 colors and eight diaphragms. Fastenings available ART.16, ART.34 and ART.36. Connecting via plug-pin M / F for a quick and safe connection. 24Vdc or 100-230V power supply unit to be ordered separately.

Colors available

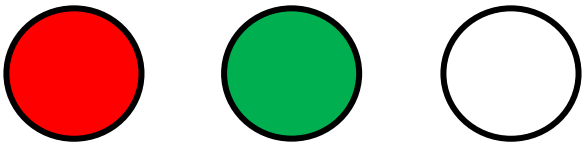

RED (R) GREEN (V) WHITE (B)

Applications:

- shoe machines
- sewing machines
- eyelet machines
- cutting machines
- ironing machines
- presses for textile printing
- sealing machines

FOCALE	A (mm)
28	80
32	80
52	92
87	125

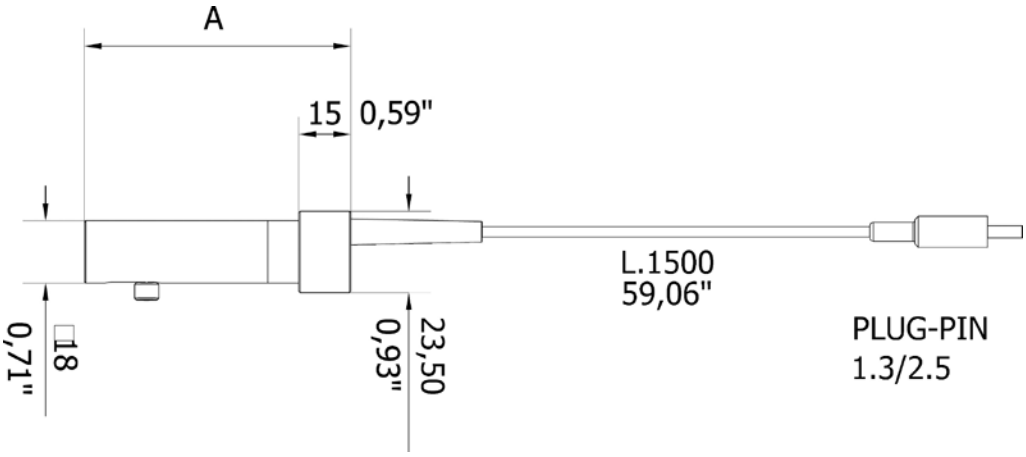

LED TEC IP40 CE RoHS

TECHNICAL FEATURES

	POINTER 1W	POINTER 3W
Tension	3,2 Vdc	3,2 Vdc
Power	1 W	3 W
Current	0,35 A	0,45 A
IP protection	IP40	IP40
LED type	Power LED	Power LED
LED lifespan	50.000 hours	50.000 hours
Light color	white, red or green	white, red or green
Structure	anodized aluminium	anodized aluminium
Cable	PVC L1,5m with plug pin 1,3	PVC L1,5m with with plug pin 2,5

8 DIAPHRAMS

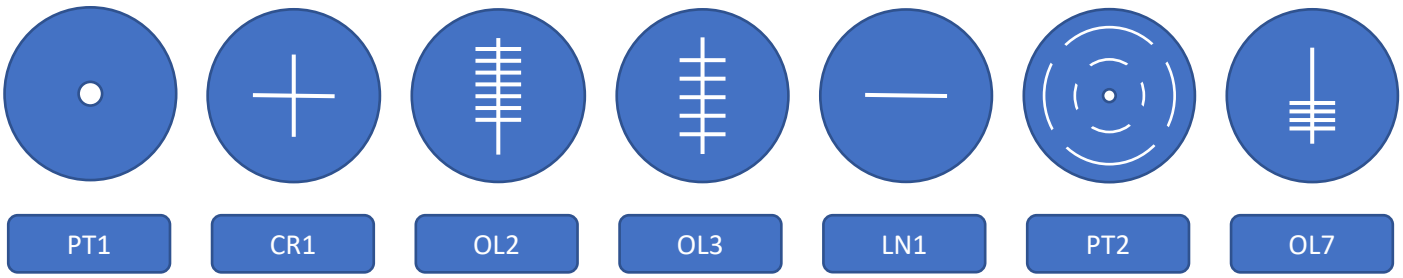

Use the right focal lenght according to the distance

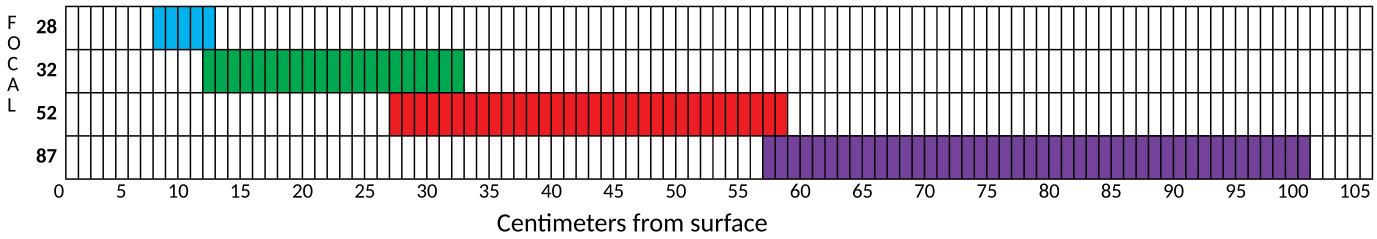

CR1 CR2 PT1 PT2 LN1 OL2 OL3 OL7

HOW CHOOSE YOUR CONFIGURATION

Focals	Diaphrams	Power	Colors
28	CR1	L1 (1W)	RED (R)
32	CR2	L3 (3W)	GREEN (V)
52	PT1		WHITE (B)
87	PT2		
	OL2		
	OL3		
	OL7		

32.CR1.L1.V

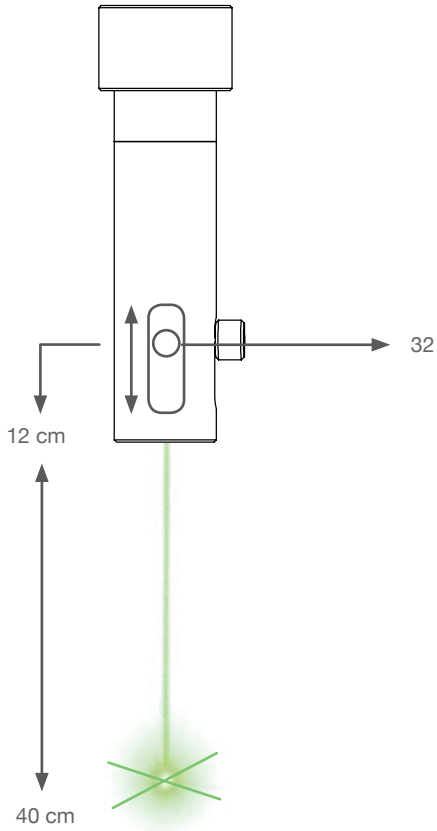

POWER SUPPLY

Technical datasheet

POWER SUPPLY (to be ordered separately)

A7LED1W

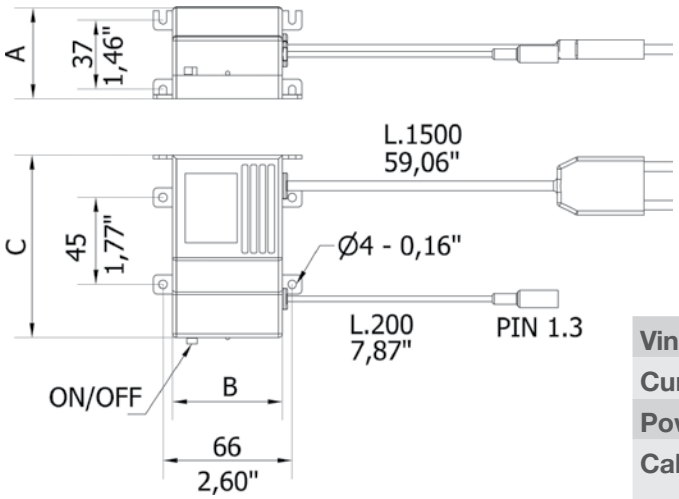

Vin	100-230V
Current	350 mA
Power	1 W
Cable	PVC L1,5m with europlug

A11LED3W

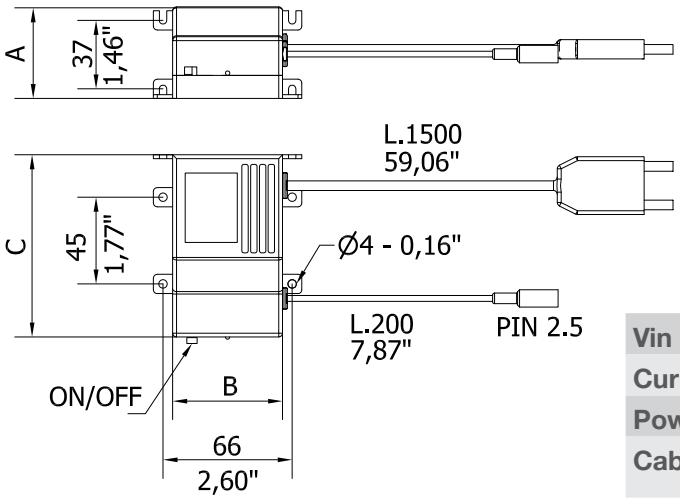

Vin	100-230V
Current	500 mA
Power	3 W
Cable	PVC L1,5m with europlug

A24LED1W

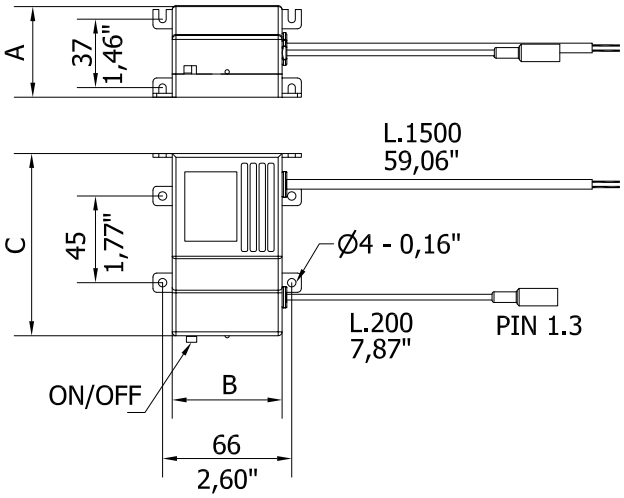

Vin	10-52V
Current	350 mA
Power	1 W
Cable	PVC L1,5m

POWER SUPPLY (to be ordered separately)

A24LED3W

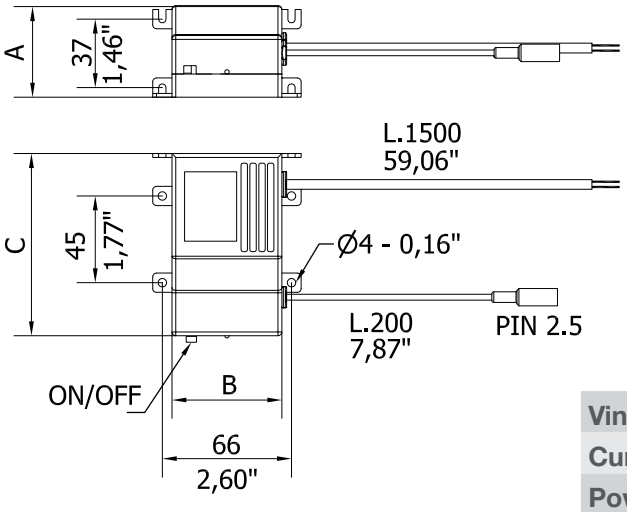

Vin	10-52V
Current	500 mA
Power	3 W
Cable	PVC L1,5m

FOCAL LENGTHS

Technical datasheet

FOCAL LENGTHS 28

Focal lengths 28

DISTANCE FROM SURFACE	CR1		CR2		LN1	OL2					OL3			
CM	A (mm)	B (mm)	A (mm)	B (mm)	A (mm)	A (mm)	B (mm)	C (mm)	D (mm)	E (mm)	A (mm)	B (mm)	C (mm)	D (mm)
7	10	10	6,5	6,5	15,5	16,5	5,75	4,75	0,75	2	12,75	5	2,25	1,5
8	12,5	12,5	8	8	18,25	19,75	6,75	5,75	1	2,5	15,75	6,25	2,75	1,75
9	14	14	9,5	9,5	21,5	22,75	7,75	6,75	1,5	3,25	19	7,5	3,25	2
10	16,5	16,5	10,5	10,5	24	26	8,75	7,75	1,5	3,25	21	8,25	3,75	2,5
11	18,5	18,5	11,5	11,5	26	27,75	9,5	8,25	1,75	3,75	24,25	9,5	4,25	2,75

Focal lengths 32

DISTANCE FROM SURFACE	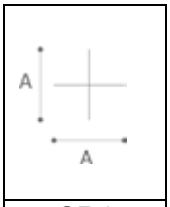		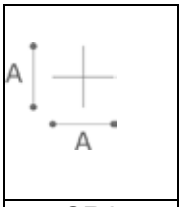		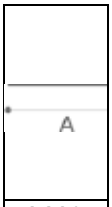	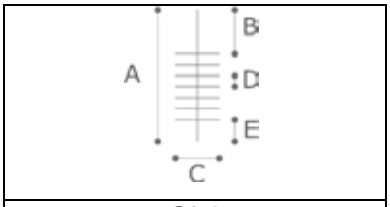					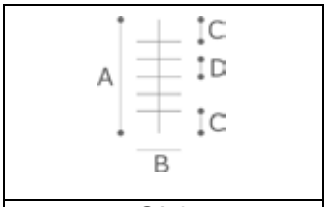			
	CR1		CR2		LN1	OL2					OL3			
CM	A (mm)	B (mm)	A (mm)	B (mm)	A (mm)	A (mm)	B (mm)	C (mm)	D (mm)	E (mm)	A (mm)	B (mm)	C (mm)	D (mm)
12	14	14	9	9	19,25	19,75	6,75	6,25	1	2,75	18	7,5	3	2
13	15	15	10	10	21,25	22,25	7,75	7,25	1,25	3	20	8	3,8	2,3
14	16	16	11	11	23,5	24,5	8,5	8	1,5	3,5	22	9	4	2,5
15	18	18	11,5	11,5	26,5	27,5	9,25	8,5	1,6	3,75	24,3	9,8	4,3	2,8
16	20	20	12	12	28,5	29,25	10	9,25	1,75	4,25	26	10,5	4,8	3
17	22	22	13	13	30,25	31,75	11	10	2	4,5	28,5	11,5	5	3,25
18	23,5	23,5	14,5	14,5	32,5	34	11,5	10,5	2	4,75	30	12	5,5	3,5
19	24,5	24,5	15	15	35	36,25	12,3	11,3	2	5	32,5	13	5,75	3,75
20	26	26	16	16	36,75	38,5	13,3	12	2,3	5,5	34,75	14	6	4
21	27,5	27,5	17	17	38,75	41	14	12,8	2,5	5,8	35,5	14,5	6,25	4,25
22	29,5	29,5	18,25	18,25	40,5	43	14,5	13,3	2,6	6	38,5	15,5	6,75	4,5
23	30	20	19	19	43,25	45,3	15,3	14	2,5	6,3	40,5	16	7,25	4,75
24	31,5	31,5	19,25	19,25	44,5	47,8	16	14,5	3	6,5	42	16,5	7,5	5
25	34,5	34,5	21	21	47,5	50	16,8	15,5	3	7	44	17	7,5	5,25
26	35,5	35,5	22,5	22,5	48,75	51,8	17,5	16	3,3	7,3	46	18	8,25	5,5
26	37	37	23	23	51	53,8	18	16,8	3,3	7,5	48	19	8,5	5,5
28	38,5	38,5	23,5	23,5	53,5	56,3	19	17,5	3,3	7,8	50	20	8,75	6
29	40	40	25	25	55,25	58,5	19,5	18,3	3,5	8	52	20,5	9	6
30	41,5	41,5	25,5	25,5	57	61	20,5	18,8	3,8	6,5	53	21	9,5	6,5
31	43	43	26	26	59,25	63	21,3	19,8	4	8,8	57	22	9,75	6,5
32	45	45	27	27	61	65,8	22,3	20,3	4	9	57,5	22,5	10,3	7
33	46	46	28	28	64	67	22,5	21	4	9,5	60	23,5	10,5	7,25
34	47,5	47,5	29	29	66	69,8	23,5	21,8	4,3	9,8	61	24	11	7,5
35	49	49	29,5	29,5	67,75	71,25	23,5	22,25	4,5	10	64	25,5	11,2	7,75
36	51	51	30,5	30,5	70,25									
37	51,5	51,5	32	32	72									
38	53	53	33	33	73,75									
39	55	55	33,5	33,5	75,5									
40	56,5	56,5	34	34	78									

Focal lengths 52

DISTANCE FROM SURFACE	CR1		CR2		LN1	OL2					OL3			
CM	A (mm)	B (mm)	A (mm)	B (mm)	A (mm)	A (mm)	B (mm)	C (mm)	D (mm)	E (mm)	A (mm)	B (mm)	C (mm)	D (mm)
26	21,5	21,5	13	13	29,75	31	10,5	9,75	1,75	4,25	27,5	10,5	5	3,25
27	22,5	22,5	13,5	13,5	30,5	33,25	11,2	10,25	2	4,5	28	11	5	3,5
28	24	24	14	14	32,5	34,5	11,7	10,75	2,25	4,75	30	11,5	5,25	3,75
29	25	25	14,5	14,5	33,75	36,25	12,2	11,25	2,25	4,75	31	12	5,5	3,75
30	26	26	16	16	35,25	38	12,7	11,5	2,25	5	33	12,8	5,75	4
31	27,5	27,5	16,5	16,5	36,5	39,5	13,2	12	2,5	5,25	34	13,5	6	4
32	28,5	28,5	17,5	17,5	38	41	13,7	12,75	2,5	5,5	35	13,8	6,25	4,25
33	29	29	18	18	39,5	42	14,2	13,25	2,5	5,75	36,5	14	6,5	4,5
34	30,5	30,5	18,5	18,5	40,75	43,5	14,7	13,5	2,5	6	38,5	15	6,75	4,5
35	31,5	31,5	19	19	42,5	45,25	15,2	14	2,75	6,25	39,5	15,5	7	5
36	33	33	20	20	43,5	46,5	15,7	14,5	2,75	6,5	41	16	7	5
37	34	34	20	20	44,75	48,25	16,2	14,75	3	6,5	42	16,5	7,5	5
38	34,5	34,5	21	21	46,5	49,75	16,7	15,5	3,25	7	43,5	17	7,75	5,25
39	35,5	35,5	21	21	48	51,25	17,2	16	3,25	7,25	45	17,5	8	5,5
40	36,5	36,5	22	22	49,5	53,25	18	16,5	3,5	7,5	46,5	18	8,25	6
41	37,5	37,5	22,5	22,5	50,75	54	18,2	17,25	3,5	7,5	47,5	18,5	8,25	6
42	38,5	38,5	23,5	23,5	53	55,5	18,5	17,5	3,5	7,75	49	19	8,75	6
43	40,5	40,5	24	24	54	56,75	19,2	17,75	3,75	7,75	49,5	19,2	8,75	6
44	40,5	40,5	24,5	24,5	55	58,5	19,7	18,5	3,75	8	51,5	20	9	6,5
45	41,2	41,2	25,5	25,5	56,5	60	20	18,75	3,75	8,25	52	20,5	9,5	6,5
46	42,5	42,5	26	26	58,25	61,5	20,7	19,25	4	8,5	54	21	9,5	6,5
47	43,2	43,2	26,5	26,5	59,5	63	21	19,5	4	8,75	55,5	21,5	9,75	6,75
48	44	44	27	27	60,25	64,75	21,7	20	4,25	8,75	57	22	10	7
49	46,5	46,5	27,5	27,5	61,75	66	22	20,75	4,25	9,25	57,5	22,5	10	7
50	47	47	28	28	64	68	22,7	21	4,25	9,25	58,5	23	10,5	7
51	48	48	28,5	28,5	65,25	68,5	23	21,5	4,5	9,5	60	23,5	10,5	7,5
52	49,5	49,5	29,5	29,5	66,25	70,5	23,7	22	4,5	9,75	62,5	24	11	7,5
53	50	50	30	30	67,25	72	24,5	22,5	4,5	10	63,5	24,5	11	7,75
54	50,5	50,5	30,5	30,5	68,75	72,75	24,5	23	4,75	10	65	25	11,5	8
55	51,5	51,5	30,5	30,5	70	74,75	25	23,5	4,75	10,5	67	26	11,7	8
56	53	53	31,5	31,5	71	76,75	26	24	5	10,7	68	26,5	12	8,25
57	54	54	32	32	73	77,75	26,2	24,25	5	10,7	70	27,5	12	8,25
58	55	55	32,5	32,5	75	79,25	26,2	24,75	5,25	11	70,5	27,5	12,5	8,5
59	56	56	34	34	75,75	79,75	26,7	25	5,25	11,2	71,5	27,5	12,5	8,75
60	57,5	57,5	34,5	34,5	77	82,5	27,5	25,5	5,25	11,5	72	27,7	12,5	9
61	57,5	57,5	35	35	78,5	82,75	27,7	26	5,25	11,5	73,5	28,5	12,7	9,25
62	59	59	35,5	35,5	79,75	84,5	28,2	26,5	5,25	11,7	74,5	29	13,2	9,25
63			35,5	35,5	81						76,5	29,7	13,5	9,5
64			36,5	36,5							77,25	29,7	13,5	9,75
65			37	37							79	30,5	14	9,75

Focal lengths 87

DISTANCE FROM SURFACE	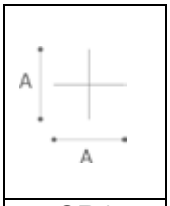		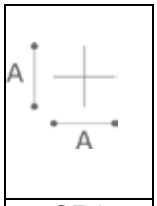		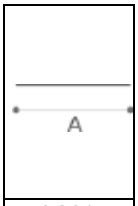	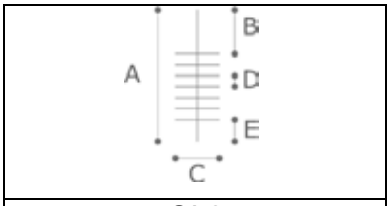					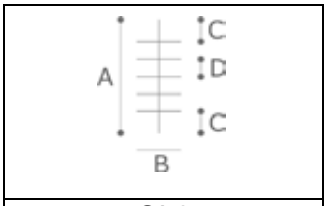			
	CR1		CR2		LN1	OL2					OL3			
CM	A (mm)	B (mm)	A (mm)	B (mm)	A (mm)	A (mm)	B (mm)	C (mm)	D (mm)	E (mm)	A (mm)	B (mm)	C (mm)	D (mm)
60	32,2	32,2	19,7	19,7	44	48,25	16,2	15,25	3	6,5	41	16	7,5	5
61	32,5	32,5	20	20	44,5	49,25	16,7	15,5	3	6,5	41,25	16,2	8	5,25
62	33,7	33,7	20,5	20,5	45,5	49,75	17	15,75	3	6,75	42,5	16,5	8	5,25
63	33,7	33,7	21	21	46,75	50,5	17,2	16	3	7	44	17,2	8,25	5,25
64	34,5	34,5	21	21	47,5	51,5	17,5	16,25	3	7,25	44,5	17,5	8,25	5,5
65	35,5	35,5	21,5	21,5	48,25	52,5	17,7	16,5	3,25	7,25	44,75	18	8,25	5,5
66	36	36	22,2	22,2	49	53,25	18	16,75	3,25	7,25	45,75	18	8,5	5,5
67	36,5	36,5	22,5	22,5	50	54,25	18,2	17	3,25	7,25	46,5	18,5	8,5	5,5
68	37,2	37,2	22,7	22,7	50,75	55,25	18,5	17,25	3,25	7,5	47,5	18,7	8,75	5,75
69	37,5	37,5	23,2	23,2	52	56,25	19	17,75	3,5	7,5	48,5	19	9	5,75
70	38,2	38,2	23,5	23,5	52,5	57,25	19,2	18	3,5	7,5	49,5	19,5	9	6
71	39	39	24	24	53,5	57,5	19,2	18	3,5	8	50,25	19,5	9,25	6,25
72	39,2	39,2	24,5	24,5	54,5	58,75	19,5	18,5	3,75	8,25	51	20	9,5	6,25
73	40	40	24,7	24,7	56	60,25	20,2	19	3,75	8,25	51,75	20,2	9,5	6,5
74	40,7	40,7	25	25	56,5	60,75	20,2	19	3,75	8,25	52,5	20,5	9,75	6,5
75	42	42	25,5	25,5	57,25	61,25	20,5	19,25	3,75	8,5	53,25	21	9,75	6,75
76	42	42	25,7	25,7	58,5	62,5	21	19,5	4	8,5	54	21,5	9,75	6,75
77	42,5	42,5	26	26	59	63,5	21,2	19,75	4	9	54,25	21,2	10	6,75
78	43	43	26,5	26,5	59,5	64,25	21,5	20,25	4	9	55,25	21,5	10	6,75
79	44,5	44,5	27	27	60,25	65,25	21,7	20,5	4	9	56,5	21,7	10	7
80	45	45	27,2	27,2	61,5	65,75	22	20,75	4	9,25	57,5	22,5	10,5	7
81	45,2	45,2	27,5	27,5	62,25	67,25	22,2	21,25	4,25	9,25	58,25	23	10,7	7,25
82	46	46	28	28	63,25	68,5	23	21,75	4,25	9,5	59,5	23	10,7	7,25
83	47	47	28,5	28,5	63,75	69,25	23,2	21,5	4,25	9,5	60	23,2	10,7	7,5
84	47	47	29	29	64,75	69,75	23,2	21,75	4,25	9,5	61	23,5	10,7	7,5
85	48	48	29,2	29,2	65,5	71,25	23,5	22,25	4,5	9,75	61,5	23,7	11	7,5
86	48,5	48,5	29,5	29,5	66,5	71,75	23,7	22,5	4,5	9,75	62,5	24,2	11,5	7,75
87	48,7	48,7	30	30	67,25	72,5	24,2	22,5	4,5	10,2	63,25	24,5	11,5	7,75
88	49,5	49,5	30,2	30,2	68,75	73,75	24,7	23,25	4,75	10,2	64	24,7	11,5	7,75
89	50	50	30,5	30,5	69,25	74,75	24,7	23,5	4,75	10,5	65,25	25,2	11,7	8
90	51	51	31	31	70,25	75	25,2	23,5	4,75	10,5	66,5	26	11,7	8
91	51,7	51,7	31,5	31,5	70,75	76	25,2	24	4,75	10,5	67,5	26,2	12	8,25
92	52	52	32	32	72	77	25,7	24,25	5	10,5	67,75	26,2	12,2	8,5
93	52,7	52,7	32,2	32,2	72,75	78,5	26	24,75	5	11	68,5	26,5	12,2	8,5
94	53,2	53,2	32,7	32,7	74	79,5	26,7	25	5	11	69	26,5	12,5	8,5
95	54	54	33	33	74,5	80,75	27	25,5	5	11	69	26,7	12,5	8,5
96	54,2	54,2	33,2	33,2	75	81	27	25,75	5	11	71	27,5	12,5	8,5
97	54,7	54,7	34	34	76	82,25	27,5	25,75	5,25	11,2	72	28	13	8,75
98	55,5	55,5	34,5	34,5	77,25	82,5	27,7	26	5,25	11,5	72	28	13	9
99	56,5	56,5	34,5	34,5	77,5	83,75	28	26,5	5,25	11,7	73,5	28,5	13,5	9
100	56,5	56,5	35	35	78,5	85,25	28,5	26,75	5,25	11,7	74,25	28,5	13,5	9

Code	Description	Fastening
ART.16	Metallic arm	Screws

Adjustable metallic arm for fastening of LED pointers, green lasers and Gray12

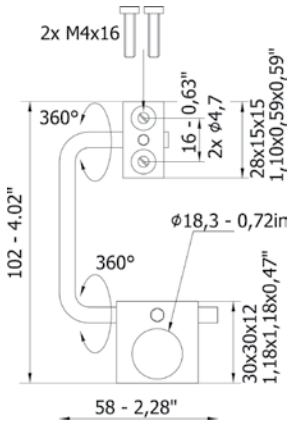

Code	Description	Fastening
ART.34	Articulated arm	Screws

Articulated metallic arm for fastening of LED pointers, green lasers and Gray12

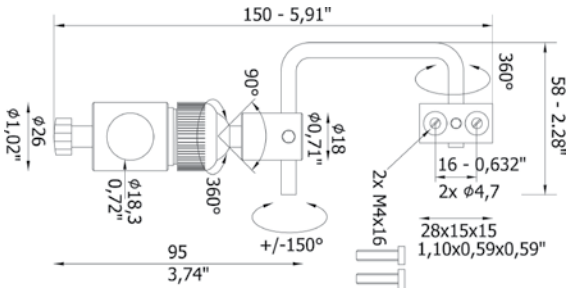

Code	Description	Fastening
ART.36	ABS arm	Screws

ABS arm for fastening of LED pointers, red lasers LR14, green lasers and Gray12

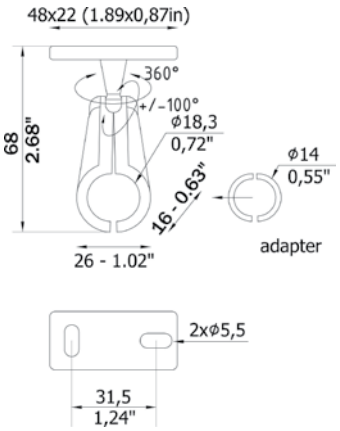

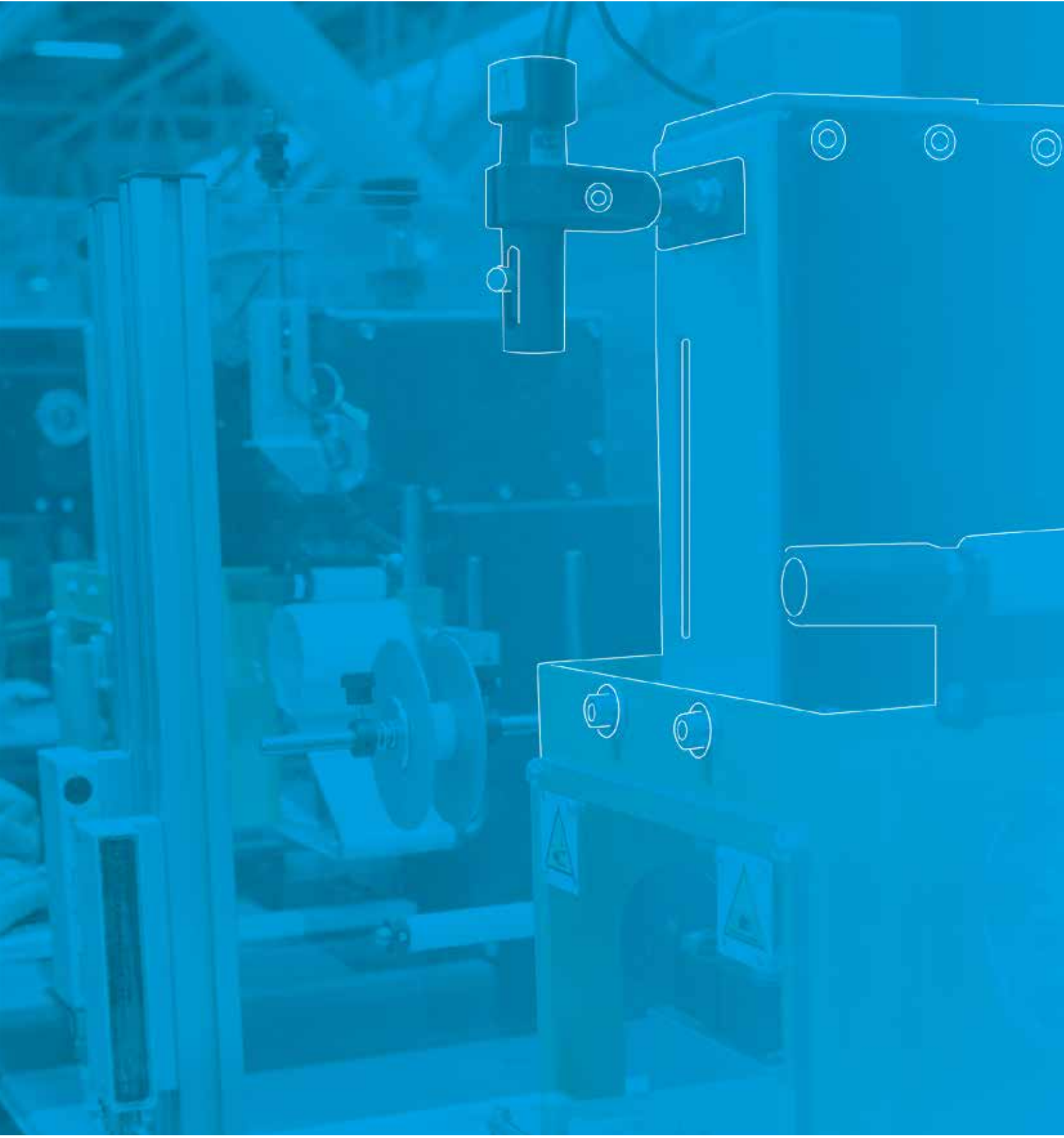

C.C.E.A. srl
Via Piave, 2
36077 - Altavilla Vicentina (VI) - Italy

Tel. +39 0444 572083
Fax +39 0444 572337

ccea@ccealights.com
www.ccealights.com

C+R Automations- GmbH
Nürnberger Straße 45
90513 Zirndorf

Tel. +49 (0)911 656587-0
E-Mail: info@crautomation.de
www.crautomation.com