LED2WORK
INTELLIGENCE IN LIGHT

LED-Maschinenleuchte | IP67/IP69K

TUBELED_40 II Integrated

Die Einbauleuchte TUBELED_40 II Integrated ist für die Erstausrüstung und Nachrüstung von Maschinen und Anlagen geeignet. Die Abmessungen der Außenblenden orientieren sich an den Maßen standardisierter Einbauschächte von Werkzeugmaschinen. Die geschlossene LED-Leuchte ist KSS-beständig, spanbeschussfest und ölresistent. Ihre absolute Stärke ist die homogene und blendfreie Ausleuchtung von Bearbeitungsbereichen, wie zum Beispiel in Werkzeugmaschinen.

Die Technik

- Grundkörper und Blende aus Aluminium
- Light Forming Technology und 4 mm Einscheibensicherheitsglas über Lichtaustritt
- Wärmeableitung über Aluminiumprofil nach hinten - kein Einbrennen von Ölen, Kühl- und Schmiermitteln
- Nahtlose Abdichtung zur Montagefläche durch rückseitig angespritzte Dichtung
- Über externes Zubehör dimmbar

Ihre Vorteile

- Flimmerfreies, homogenes Licht ohne UV- und IR-Anteil
- Einfache Montage oder Nachrüstung
- Öl- und KSS-resistent, spanbeschusssicher
- Flacher und platzsparender Einbau
- Minimale Störkanten – keine Angriffsfläche für Spannester
- Einbaumaße sind auf die gängigsten Einbauschächte in der Industrie ausgerichtet

Einsatzbereiche

- Maschinen und Bearbeitungszentren mit beengten Platzverhältnissen und standardisierten Einbauschächten
- Dreh-, Bohr-, Fräs- und Schleifmaschinen
- Spritzgießmaschinen, Extruder und Blasformmaschinen

Ausführungen

- Blendenbreite 74 mm oder 78 mm, Blendenlängen von 220 mm bis 745 mm
- Einbau in Maschinenumgebung erforderlich

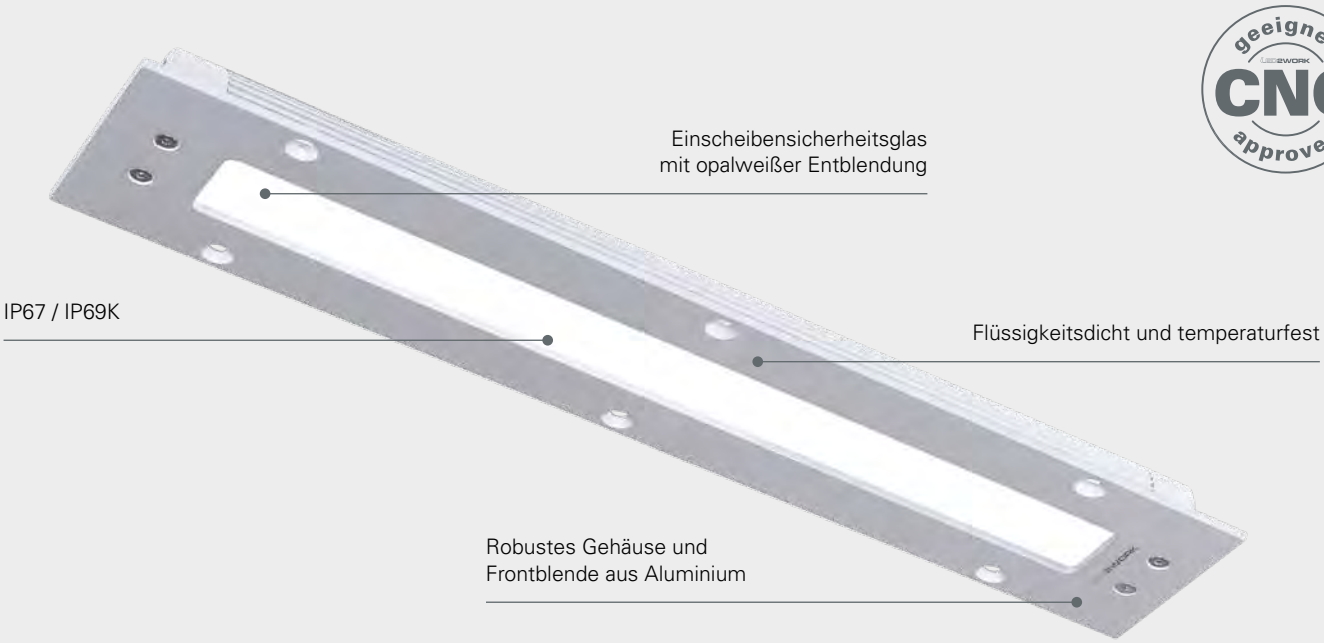

geeignet CNC approved

24V DC | III | IP67/ IP69K | CNC | ≥85 | 5600K | 100.000 h (L80/B10) | M12 | +60 –30 | OPTION | D | 36 Monate

LED-Leuchte	Art.Nr.	A	B	C	D	Optik	E_{max}*	Lampenlichtstrom	Leistung	Anschluss
TUBELED_40 II Integrated Power	151010-01	220 mm	74 mm	158 mm	125 mm	100°	415 lx	1266 lm	~8 W	24V DC
TUBELED_40 II Integrated Power	151010-03	284 mm	74 mm	158 mm	270 mm	100°	415 lx	1266 lm	~8 W	24V DC
TUBELED_40 II Integrated Power	151110-01	395 mm	74 mm	333 mm	250 mm	100°	815 lx	2531 lm	~16 W	24V DC
TUBELED_40 II Integrated Power	151110-03	395 mm	74 mm	248 mm	250 mm	100°	617 lx	1899 lm	~12 W	24V DC
TUBELED_40 II Integrated Power	151210-01	570 mm	74 mm	508 mm	200 mm	100°	1184 lx	3797 lm	~24 W	24V DC
TUBELED_40 II Integrated Power	151310-01	745 mm	74 mm	508 mm	250 mm	100°	1184 lx	3797 lm	~24 W	24V DC
TUBELED_40 II Integrated Power	152010-01	340 mm	78 mm	248 mm	240 mm	100°	617 lx	1899 lm	~12 W	24V DC
TUBELED_40 II Integrated Power	152210-01	700 mm	78 mm	508 mm	305 mm	100°	1184 lx	3797 lm	~24 W	24V DC

*maximale Beleuchtungsstärke, Messfeld 100 cm x 100 cm bei 100 cm Abstand

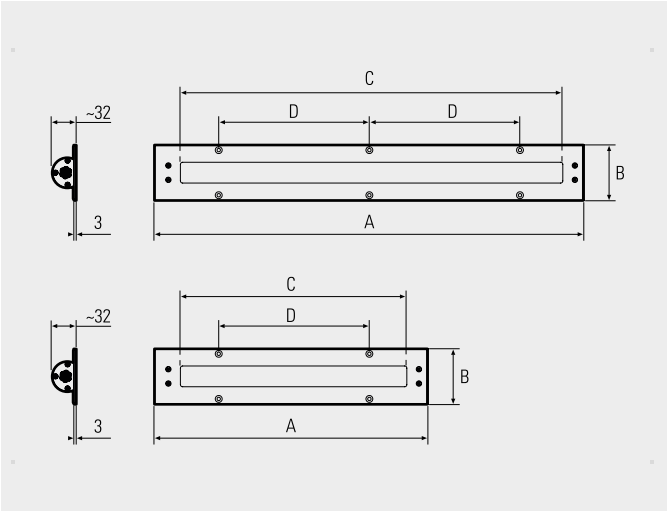

Rückseite M12 Anschluss A-kodiert

Rückseite mit aufgespritzter Dichtung