RGB / RGG Maschinenbeleuchtung mit Perspex® - Frontscheibe

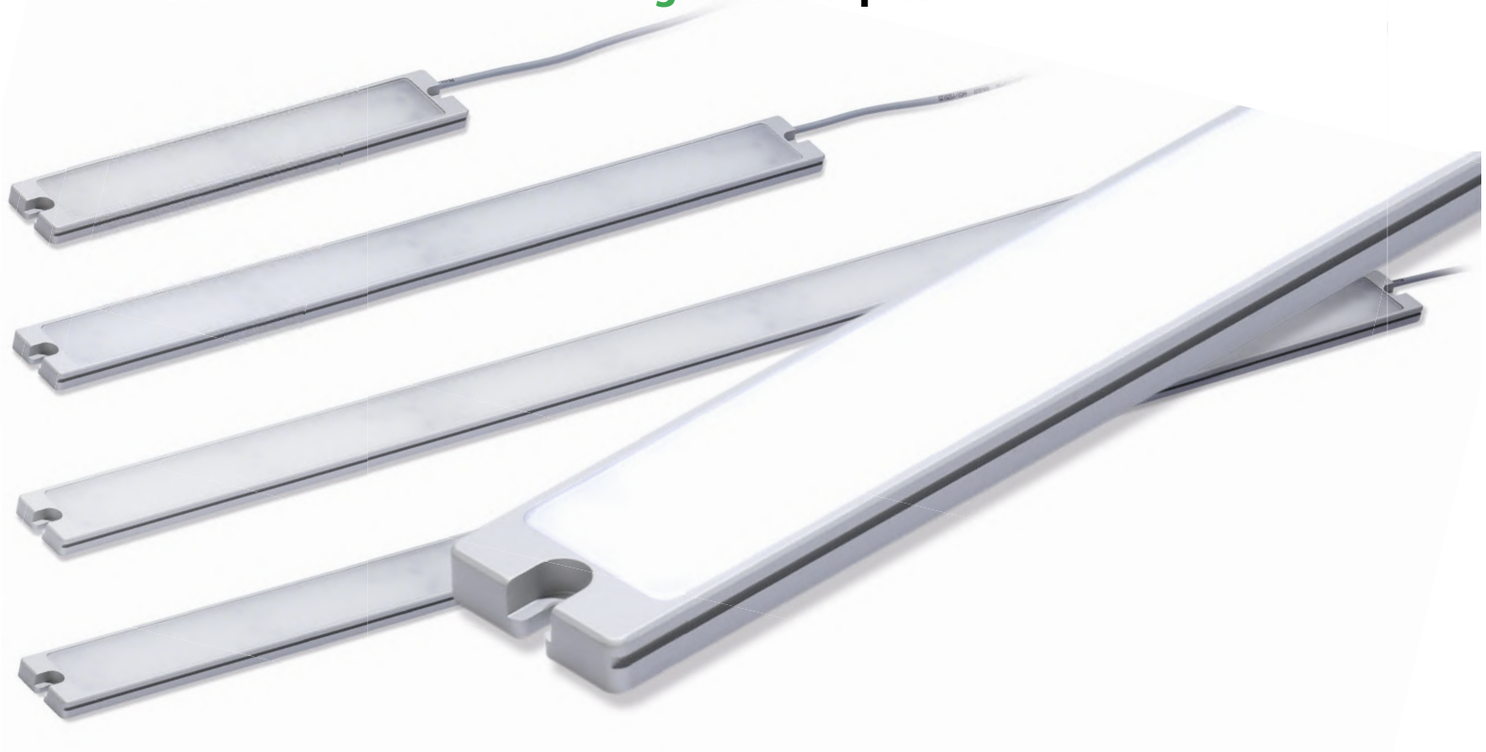

4 Größen, robust, RGB / RGG Signalleuchte, leichte Montage

4 sizes, robust, RGB / RGG signal light, easy assembly

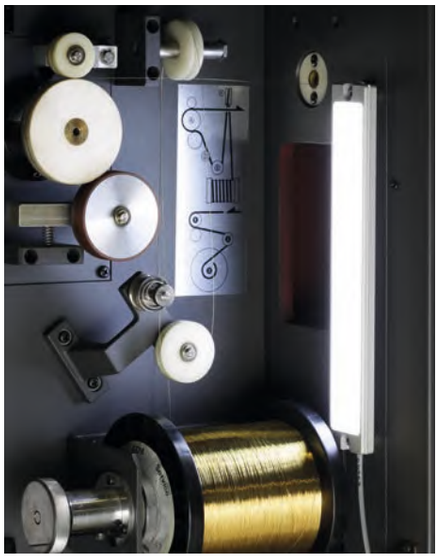

Die RGB-Maschinenbeleuchtungen der Serie FlachLEDRGB zeichnen sich durch Ihre robuste Bauweise und ihren hervorragenden Eigenschaften aus.

The RGB-machine lights of the FlachLEDRGB series are characterized by their robust construction and their outstanding technical characteristics.

Anwendungen Perspex® in Medizin, Gesundheitswesen & Sicherheit

Die hervorragenden physikalischen Eigenschaften von Perspex® prädestinieren das Material für den Einsatz in Krankenhäusern und Laboren. Um nur einige davon zu nennen:

• außergewöhnliche optische Klarheit • sehr stark • schlag- und abriebfest • hohe Zugfestigkeit und Steifigkeit • kratzfest • leicht zu reinigen

C+R Automations- GmbH

Nürnberger Straße 45
90513 Zirndorf

Tel. +49 (0)911 656587-0
Fax +49 (0)911 656587-99

E-Mail: info@crautomation.de
www.crautomation.com

Änderungen vorbehalten

FL-RGB-xxx-M12

Technische Daten | technical data

Betriebsspannung service voltage	24 VDC +/10%
Farben colors	Rot / Grün / Blau red / green / blue
Farbbelegung color assignment	PIN1(bn) Rot red / PIN2(wh) Blau blue / PIN4(bk) Grün green / PIN3(bl) Masse GND
Schock-/Schwingbeanspruchung Shock / vibration	30g / 10–55Hz, 1mm
Verpolungsschutz polarity protection	ja yes
Betriebstemperatur operating temperature	-25°C . . . +50°C
Gehäusematerial casing material	Alu / silber eloxiert silver anodized
Schutzart protection class	IP67

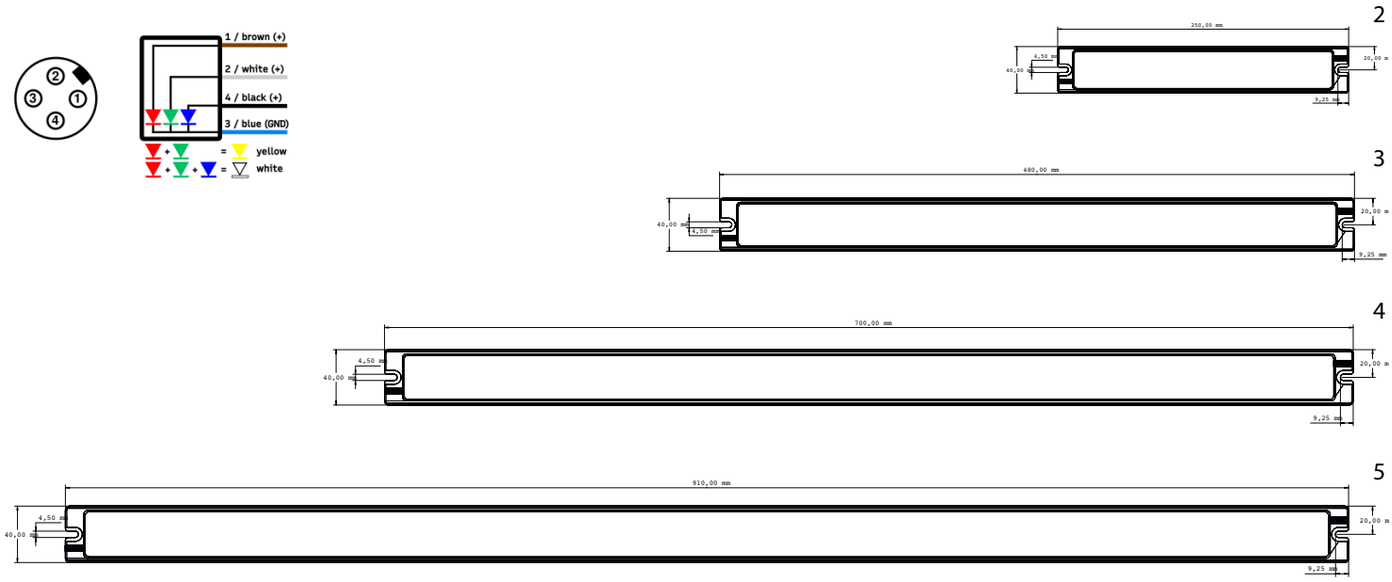

Seitenmaße Gesamt Dicke 10 mm | Schubspalt 2 mm | Rückwand bis Spalt 5 mm

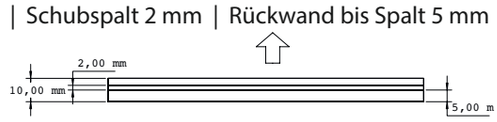

Produkt product	1	2	3	4	5
Leuchtfläche lighting area	100 x 29 x 7.5mm	222 x 32 mm	452 x 32 mm	672 x 32 mm	882 x 32 mm
Anschluss connection : 300mm Kabel Stecker M12 300mm pigtail connector M12	FL -RGB-100-M12	FL -RGB-250-M12	FL-RGB-480-M12	FL-RGB-700-M12	FL-RGB-910-M12
Eigenstromaufnahme bei 24VDC power consumption at 24VDC	120 mA	450 mA	900 mA	1350 mA	1800 mA
Leistungsaufnahme bei 24VDC input power at 24VDC	2,7 W	10,8 W	21,6 W	32,4 W	43,2 W
Beleuchtungsstärke bei 0,5m illumination value at 0,5m	580 Lux	2300 Lux	4000 Lux	5700 Lux	7400 Lux
Beleuchtungsstärke bei 1,0m illumination value at 1,0m	160 Lux	675 Lux	1170 Lux	1665 Lux	2165 Lux
Lichtstrom lighting current	400 lm	1590 lm	2750 lm	3900 lm	5100 lm

C+R Automations- GmbH
Nürnberger Straße 45
90513 Zirndorf
Tel. +49 (0)911 656587-0
Fax +49 (0)911 656587-99
E-Mail: info@crautomation.de
www.crautomation.com

Änderungen vorbehalten

FL-RGGB-100-M12

Technische Daten | technical data

Betriebsspannung service voltage	24 VDC +/10%
Farben colors	Rot / Gelb / Grün red / yellow / green
Farbbelegung color assignment	PIN1(bn)UB+ / PIN4(sw)Rot / PIN2(ws)Gelb / PIN5(gr)Blinken
Schock-/Schwingbeanspruchung Shock / vibration	30g / 10–55Hz, 1mm
Verpolungsschutz polarity protection	ja yes
Betriebstemperatur operating temperature	-25°C … +50°C
Gehäusematerial casing material	Alu / silber eloxiert silver anodized
Schutzart protection class	IP67

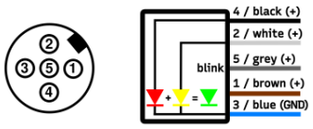

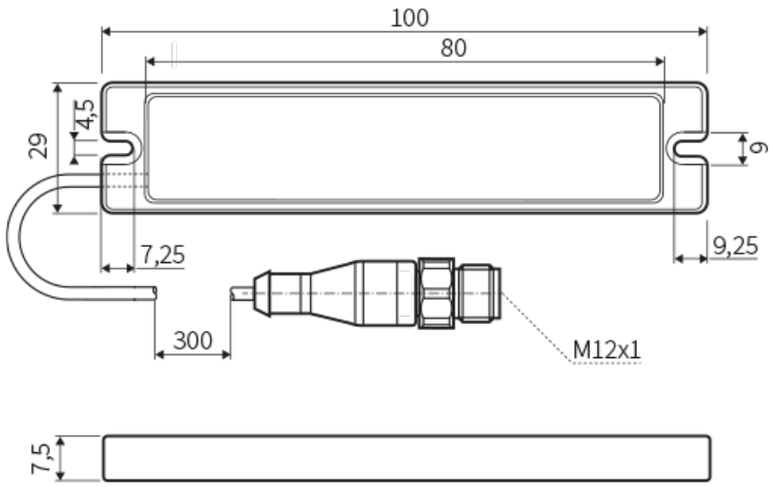

Eigenstromaufnahme bei 24VDC power consumption at 24VDC	120 mA
Leistungsaufnahme bei 24VDC input power at 24VDC	2,7 W
Beleuchtungsstärke bei 0,5m illumination value at 0,5m	580 Lux
Beleuchtungsstärke bei 1,0m illumination value at 1,0m	160 Lux
Lichtstrom lighting current	400 lm

C+R Automations- GmbH
Nürnberger Straße 45
90513 Zirndorf
Tel. +49 (0)911 656587-0
Fax +49 (0)911 656587-99
E-Mail: info@crautomation.de
www.crautomation.com
Änderungen vorbehalten

FL-RGGB-xxx-M12

Technische Daten | technical data

Betriebsspannung service voltage	24 VDC +/10%
Farben colors	Rot / Gelb / Grün red / yellow / green
Farbbelegung color assignment	PIN1(bn)UB+ / PIN4(sw)Rot / PIN2(ws)Gelb / PIN5(gr)Blinken
Schock-/Schwingbeanspruchung Shock / vibration	30g / 10–55Hz, 1mm
Verpolungsschutz polarity protection	ja yes
Betriebstemperatur operating temperature	-25°C . . . +50°C
Gehäusematerial casing material	Alu / silber eloxiert silver anodized
Schutzart protection class	IP67

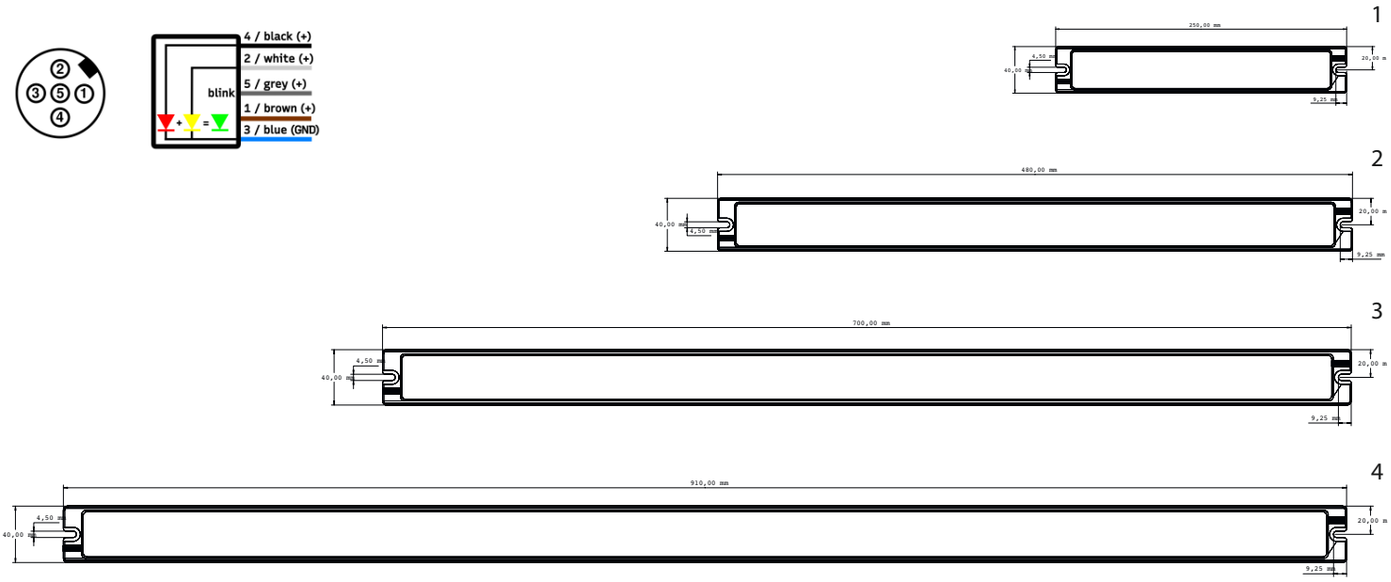

Seitenmaße Gesamt Dicke 10 mm | Schubspalt 2 mm | Rückwand bis Spalt 5 mm

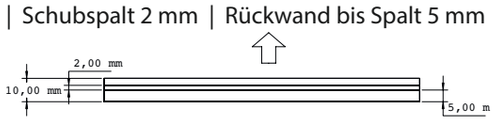

Produkt product	1	2	3	4
Leuchtfläche lighting area	222 x 32 mm	452 x 32 mm	672 x 32 mm	882 x 32 mm
Anschluss connection : 300mm Kabel Stecker M12 300mm pigtail connector M12	FL-RGGB-250-M12	FL-RGGB-480-M12	FL-RGGB-700-M12	FL-RGGB-910-M12
Eigenstromaufnahme bei 24VDC power consumption at 24VDC	450 mA	900 mA	1350 mA	1800 mA
Leistungsaufnahme bei 24VDC input power at 24VDC	10,8 W	21,6 W	32,4 W	43,2 W
Beleuchtungsstärke bei 0,5m illumination value at 0,5m	2300 Lux	4000 Lux	5700 Lux	7400 Lux
Beleuchtungsstärke bei 1,0m illumination value at 1,0m	675 Lux	1170 Lux	1665 Lux	2165 Lux
Lichtstrom lighting current	1590 lm	2750 lm	3900 lm	5100 lm

C+R Automations- GmbH
Nürnberger Straße 45
90513 Zirndorf
Tel. +49 (0)911 656587-0
Fax +49 (0)911 656587-99
E-Mail: info@crautomation.de
www.crautomation.com
Änderungen vorbehalten

FL-RYBW-250-M12-5P

Technische Daten | technical data

Signalleuchte mit 4 Farben in rot,gelb,blau + weiß (keine Mischfarben)

Betriebsspannung service voltage	24 VDC +/10%
Farben colors	Rot / Gelb / Blau / Weiß red / yellow / blue / white
Farbbelegung color assignment	PIN1(bn)Rot / PIN4(sw)Blau / PIN2(ws)Gelb / PIN5(gr)Weiß / PIN3(bl) GND
Schock-/Schwingbeanspruchung Shock / vibration	30g / 10–55Hz, 1mm
Verpolungsschutz polarity protection	ja yes
Betriebstemperatur operating temperature	-25°C . . . +50°C
Gehäusematerial casing material	Alu / silber eloxiert silver anodized
Schutzart protection class	IP67

1 : (+) rot
2 : (+) gelb
3 : (-)
4 : (+) blau
5 : (+) weiß

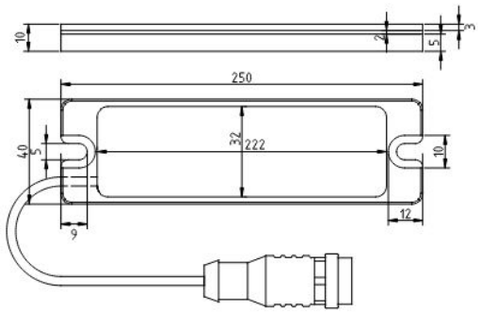

Leuchtfläche lighting area	222 x 32 mm
Anschluss connection : 300mm Kabel Stecker M12 300mm pigtail connector M12	FL-RYBW-250-M12-5P
Eigenstromaufnahme bei 24VDC power consumption at 24VDC	450 mA
Leistungsaufnahme bei 24VDC input power at 24VDC	11 W

C+R Automations- GmbH
Nürnberger Straße 45
90513 Zirndorf
Tel. +49 (0)911 656587-0
Fax +49 (0)911 656587-99
E-Mail: info@crautomation.de
www.crautomation.com

Änderungen vorbehalten

FL-LED-Leuchten | optional lieferbar in 3 weiteren Versionen

(1) Signalleuchte mit 3 Segmenten in rot,grün,gelb und 4 Vollfarben
(2) Signalleuchte mit 3 Segmenten in rot,grün,gelb mit optionaler Blinkfunktion
(3) Signalleuchte mit 3 Segmenten in rot,grün,gelb

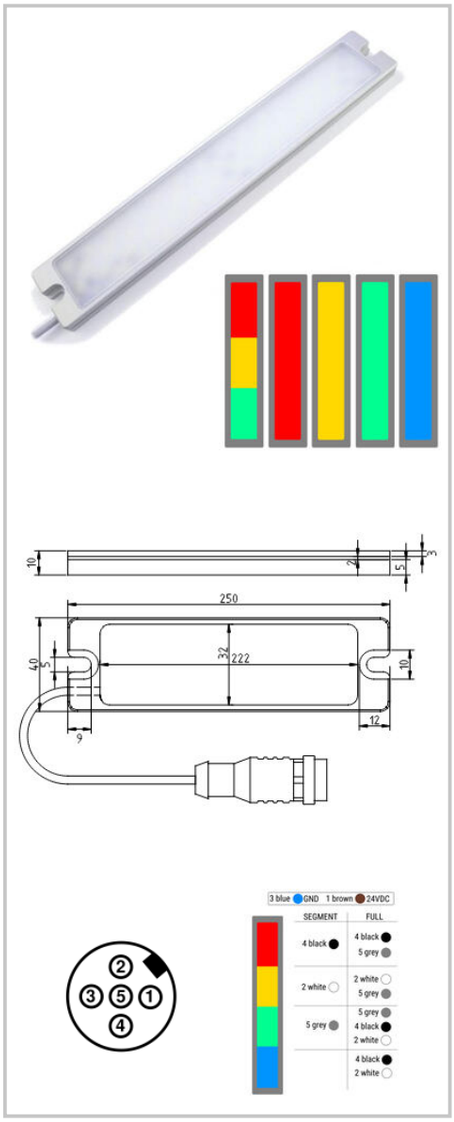

(1)

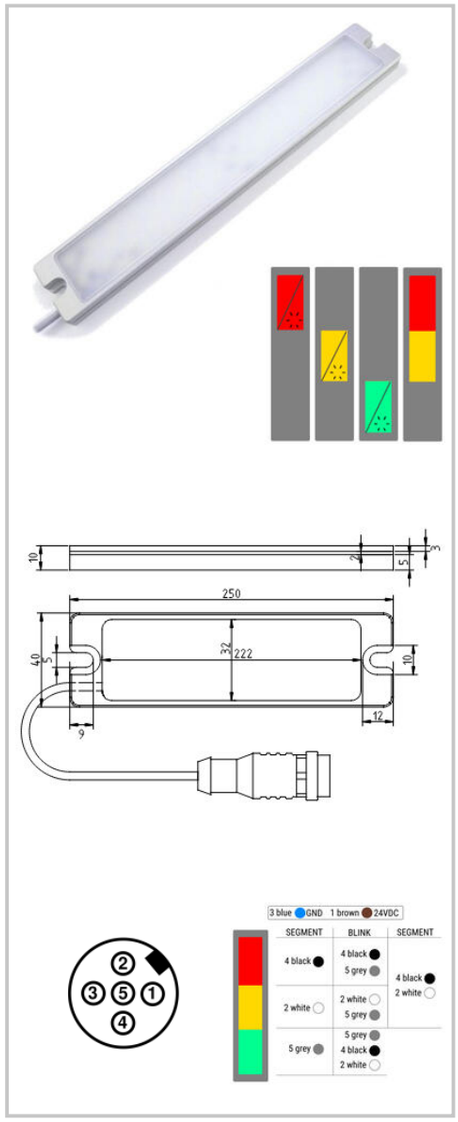

(2)

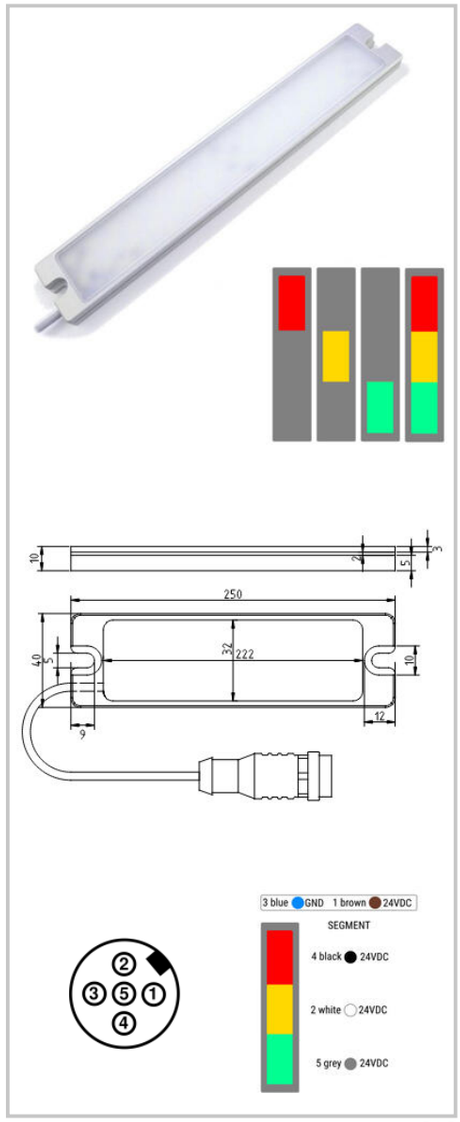

(3)

Weitere Details und Bestellbezeichnungen erhalten Sie auf Anfrage !

C+R Automations- GmbH
Nürnberger Straße 45
90513 Zirndorf
Tel. +49 (0)911 656587-0
Fax +49 (0)911 656587-99
E-Mail: info@crautomation.de
www.crautomation.com
Änderungen vorbehalten

RGB / RGG Maschinenbeleuchtung | machine lighting

Zubehör | accessories

Befestigungswinkel-Set
Bestehend aus zwei Winkelelementen,
die das Schwenken der Lampe ermöglichen.
Gehäuse Aluminium; Schrauben Edelstahl
Mounting bracket set
Consisting of two angle elements for
swinging the lamp.
aluminium housing; Stainless steel screws

Befestigungskit
Bestehend aus zwei Magnethalter Ø 20mm
Magnet doppelt vernickelt; Schraube Edelstahl

Mounting kit
Consists of two magnetic holders Ø 20mm;
Magnet double nickel plated; Screw stainless
steel

Befestigungskit
Bestehend aus zwei 8mm Nutensteine zur
Befestigung in einer ITEM o.ä. Nut. Gewinde M4
Nutensteine verzinkt; Schraube Edelstahl
Mounting kit
Consisting of two 8mm slot nuts
fixing in an ITEM or similar nut; thread M4
nuts galvanized; screw stainless steel

C+R Automations- GmbH
Nürnberger Straße 45
90513 Zirndorf
Tel. +49 (0)911 656587-0
Fax +49 (0)911 656587-99
E-Mail: info@crautomation.de
www.crautomation.com
Änderungen vorbehalten